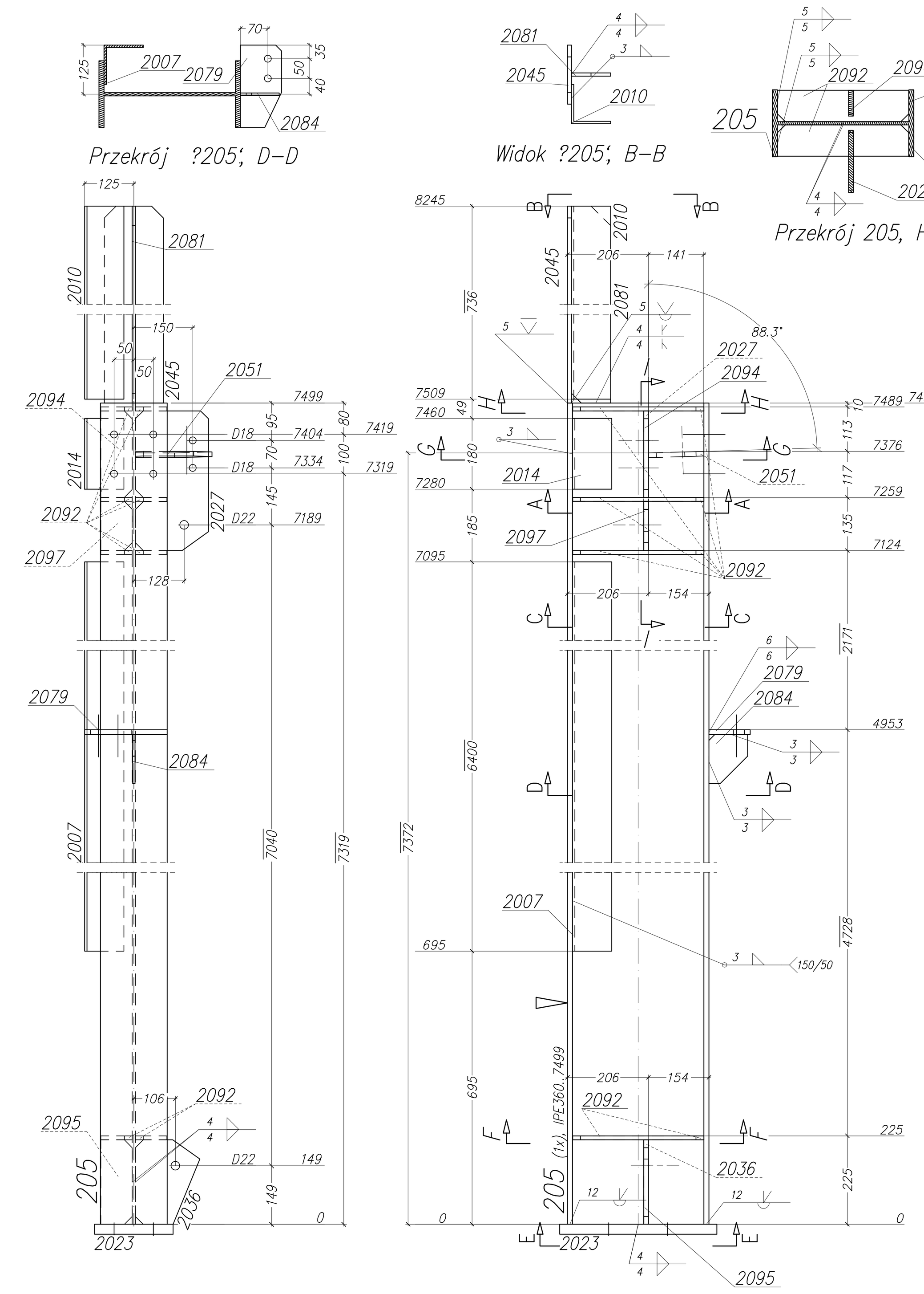

Przekrój ?205; D-D

Widok ?205; B-B

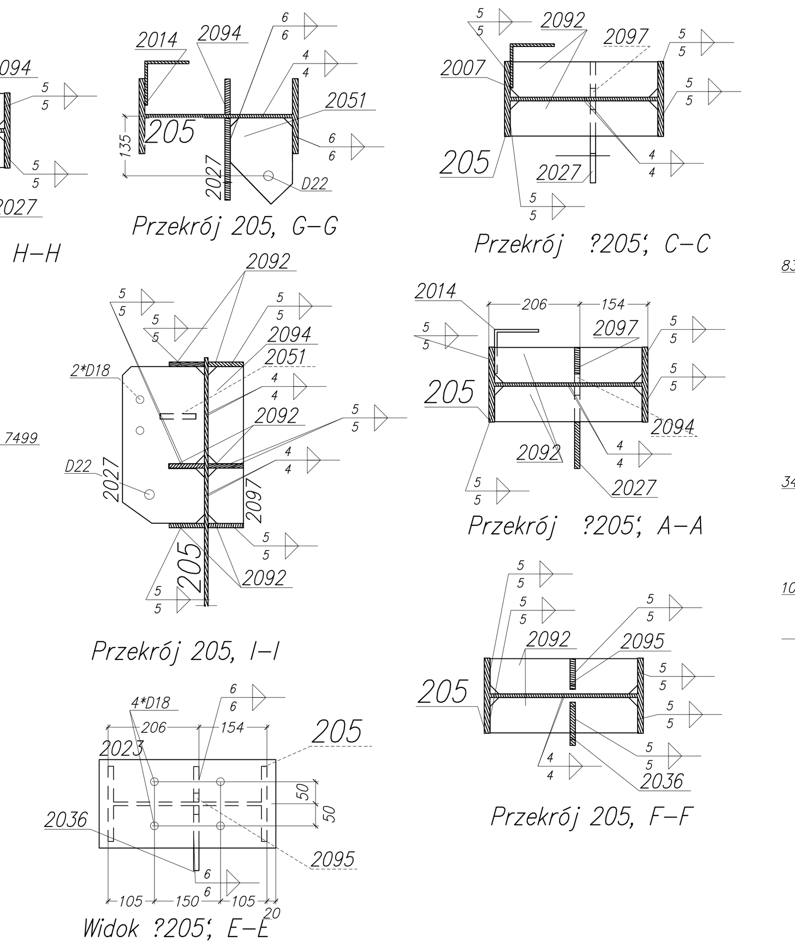

Przekrój 205, H-H

Przekrój 205, G-G

Przekrój ?205; C-C

Przekrój 205, I-I

Przekrój ?205; A-A

Przekrój 205, F-F

Widok ?205; E-E

** Zestawienie dla jednego elementu wysyłkowego– Poz. ?205?Suma 1 x Wykonać

Nr.	Tnr	Poz.	Nazwa	Sztuk	Profil	Materiał	Długość	Waga	Ozn.
1	200	?205?	słup	1	IPE360	S355J2G3	7499	428.19	
2	200	?2007?		1	L100*6	S355J2G3	6400	59.52	
3	200	?2010?		1	L100*6	S355J2G3	736	6.84	
4	200	?2014?		1	L100*6	S355J2G3	180	1.67	
5	200	?2023?		1	BL25*200	S355J2G3	400	15.70	
6	200	?2027?		1	BL12*186	S355J2G3	355	6.22	
7	200	?2036?		1	BL12*164	S355J2G3	215	3.32	
8	200	?2045?		1	BL10*150	S355J2G3	746	8.78	
9	200	?2051?		1	BL12*141	S355J2G3	195	2.59	
10	200	?2079?		1	BL12*105	S355J2G3	210	2.08	
11	200	?2081?		1	BL8*100	S355J2G3	746	4.68	
12	200	?2084?		1	BL6*99	S355J2G3	125	0.58	
13	200	?2092?		8	BL10*80	S355J2G3	334	16.78	
14	200	?2094?		1	BL12*80	S355J2G3	220	1.66	
15	200	?2095?		1	BL12*80	S355J2G3	215	1.62	
16	200	?2097?		1	BL12*80	S355J2G3	125	0.94	
Waga całkowita (kg)								561.19	
Gabaryty (W x S x D): 485 x 324 x 8270									

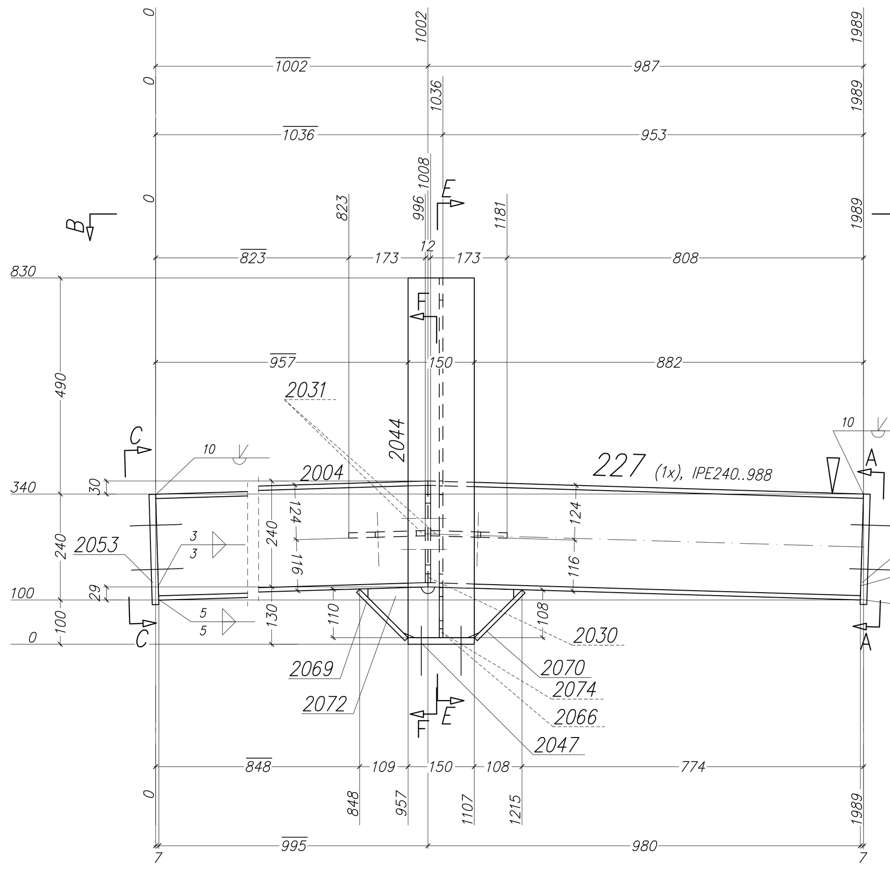

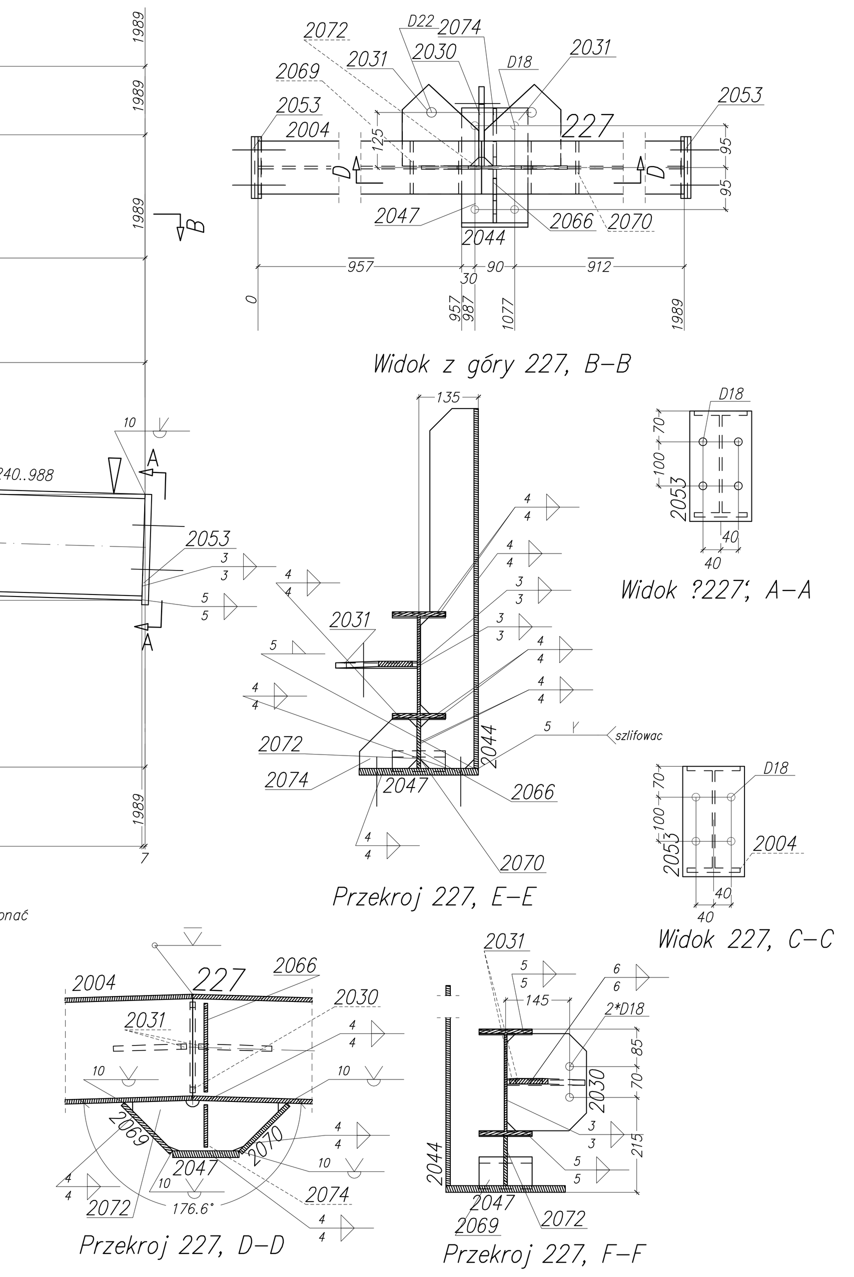

Widok z góry 227, B-B

Widok ?227; A-A

Przekroj 227, E-E

Widok 227, C-C

Przekroj 227, D-D

Przekroj 227, F-F

** Zestawienie dla jednego elementu wysyłkowego– Poz. ?227?Suma 1 x Wykonać

Nr.	Tnr	Poz.	Nazwa	Sztuk	Profil	Materiał	Długość	Waga	Ozn.
1	200	?227?		1	IPE240	S355J2G3	988	30.32	
2	200	?2004?		1	IPE240	S355J2G3	1003	30.78	
3	200	?2030?		1	BL12*180	S355J2G3	220	3.73	
4	200	?2031?		2	BL12*173	S355J2G3	185	6.04	
5	200	?2044?		1	FL150*10	S355J2G3	815	9.60	
6	200	?2047?		1	FL150*15	S355J2G3	270	4.77	
7	200	?2053?		2	FL140*15	S355J2G3	250	8.24	
8	200	?2066?		1	BL8*121	S355J2G3	815	6.19	
9	200	?2069?		1	FL120*10	S355J2G3	155	1.46	
10	200	?2070?		1	FL120*10	S355J2G3	153	1.44	
11	200	?2072?		1	BL8*114	S355J2G3	330	2.37	
12	200	?2074?		1	BL8*113	S355J2G3	130	0.92	
Waga całkowita (kg)								105.87	
Gabaryty (W x S x D): 834 x 323 x 2018									

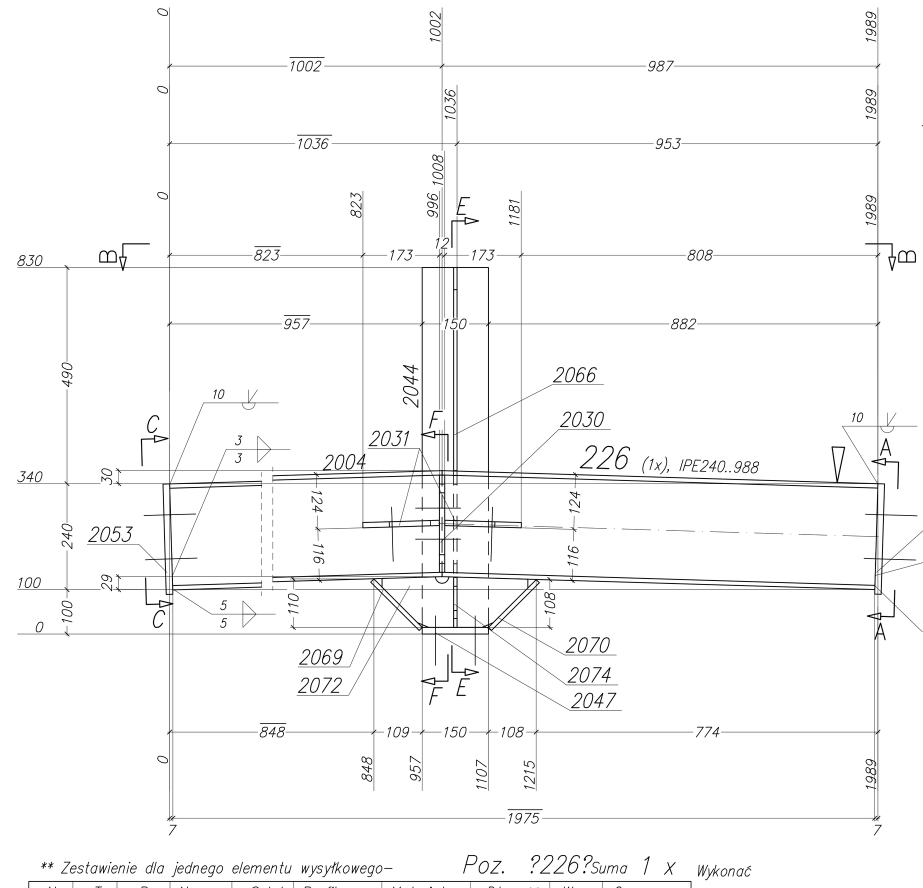

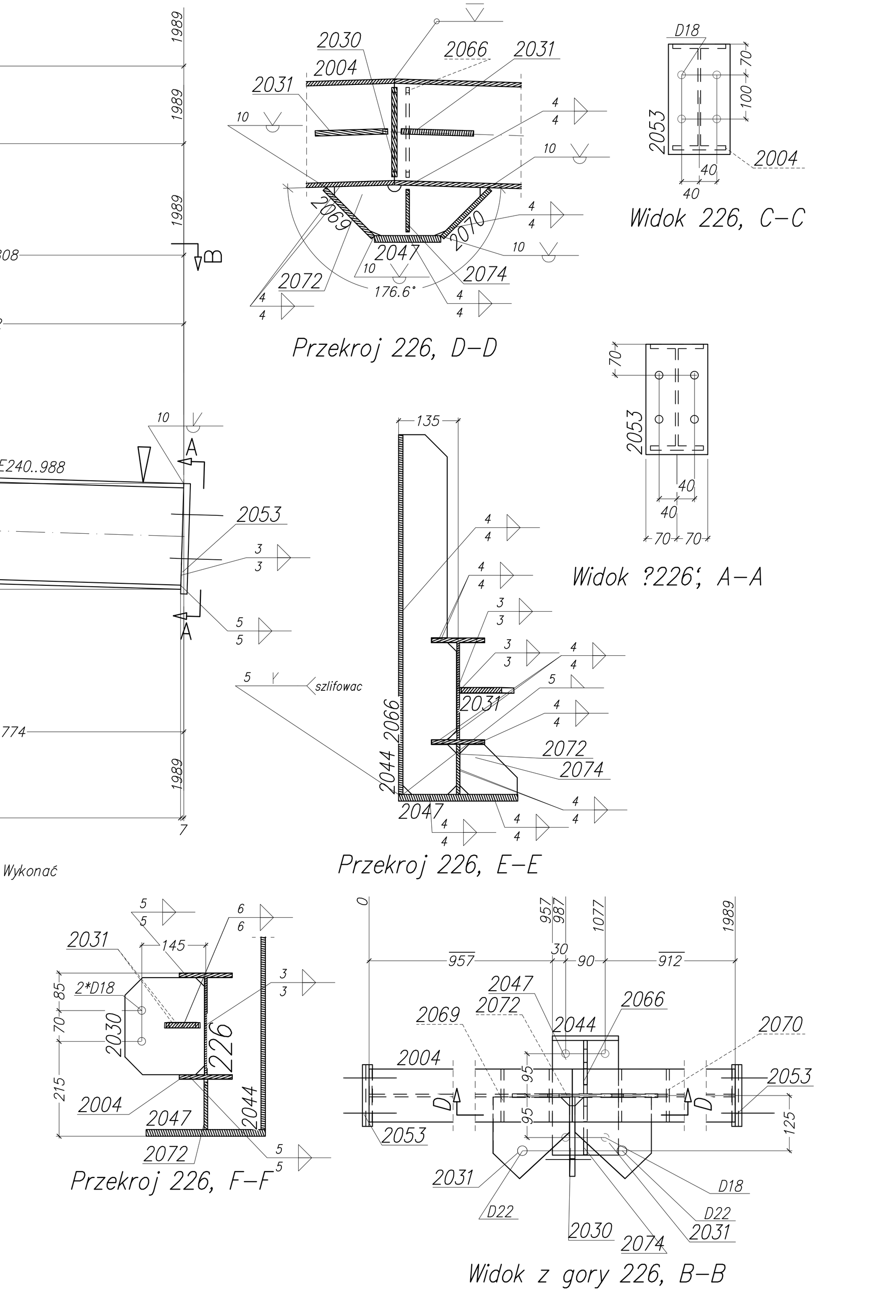

Przekroj 226, D-D

Widok 226, C-C

Widok ?226; A-A

Przekroj 226, E-E

Przekroj 226, F-F

Widok z gory 226, B-B

** Zestawienie dla jednego elementu wysyłkowego– Poz. ?226?Suma 1 x Wykonać

Nr.	Tnr	Poz.	Nazwa	Sztuk	Profil	Materiał	Długość	Waga	Ozn.
1	200	?226?		1	IPE240	S355J2G3	988	30.32	
2	200	?2004?		1	IPE240	S355J2G3	1003	30.78	
3	200	?2030?		1	BL12*180	S355J2G3	220	3.73	
4	200	?2031?		2	BL12*173	S355J2G3	185	6.04	
5	200	?2044?		1	FL150*10	S355J2G3	815	9.60	
6	200	?2047?		1	FL150*15	S355J2G3	270	4.77	
7	200	?2053?		2	FL140*15	S355J2G3	250	8.24	
8	200	?2066?		1	BL8*121	S355J2G3	815	6.19	
9	200	?2069?		1	FL120*10	S355J2G3	155	1.46	
10	200	?2070?		1	FL120*10	S355J2G3	153	1.44	
11	200	?2072?		1	BL8*114	S355J2G3	330	2.37	
12	200	?2074?		1	BL8*113	S355J2G3	130	0.92	
Waga całkowita (kg)								105.87	
Gabaryty (W x S x D): 834 x 323 x 2018									

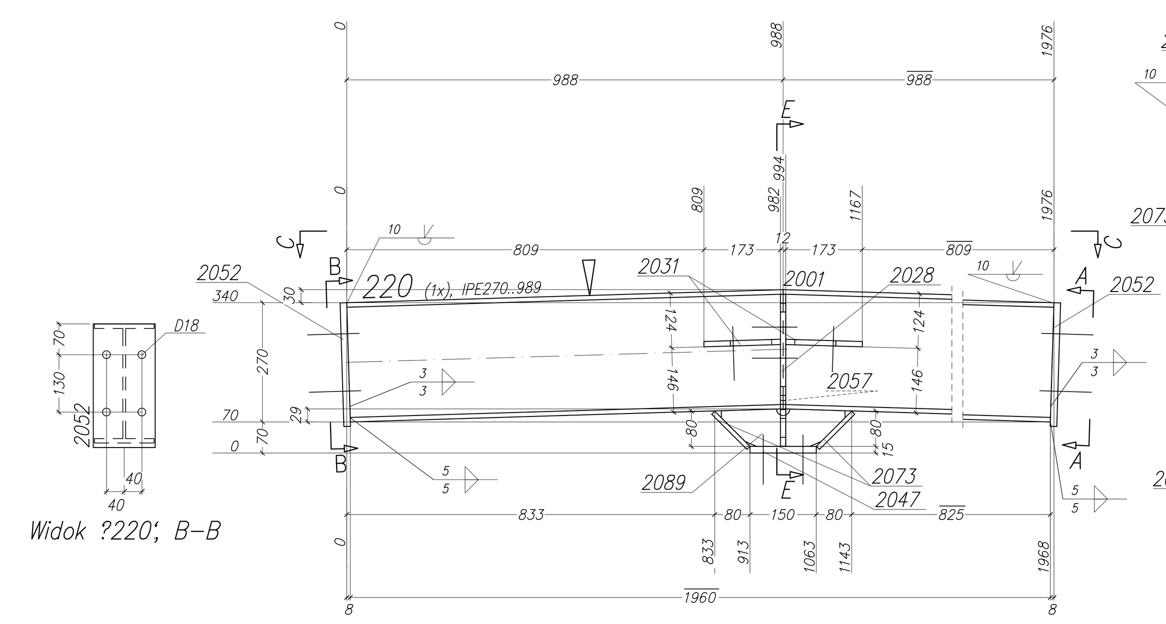

Widok ?220; B-B

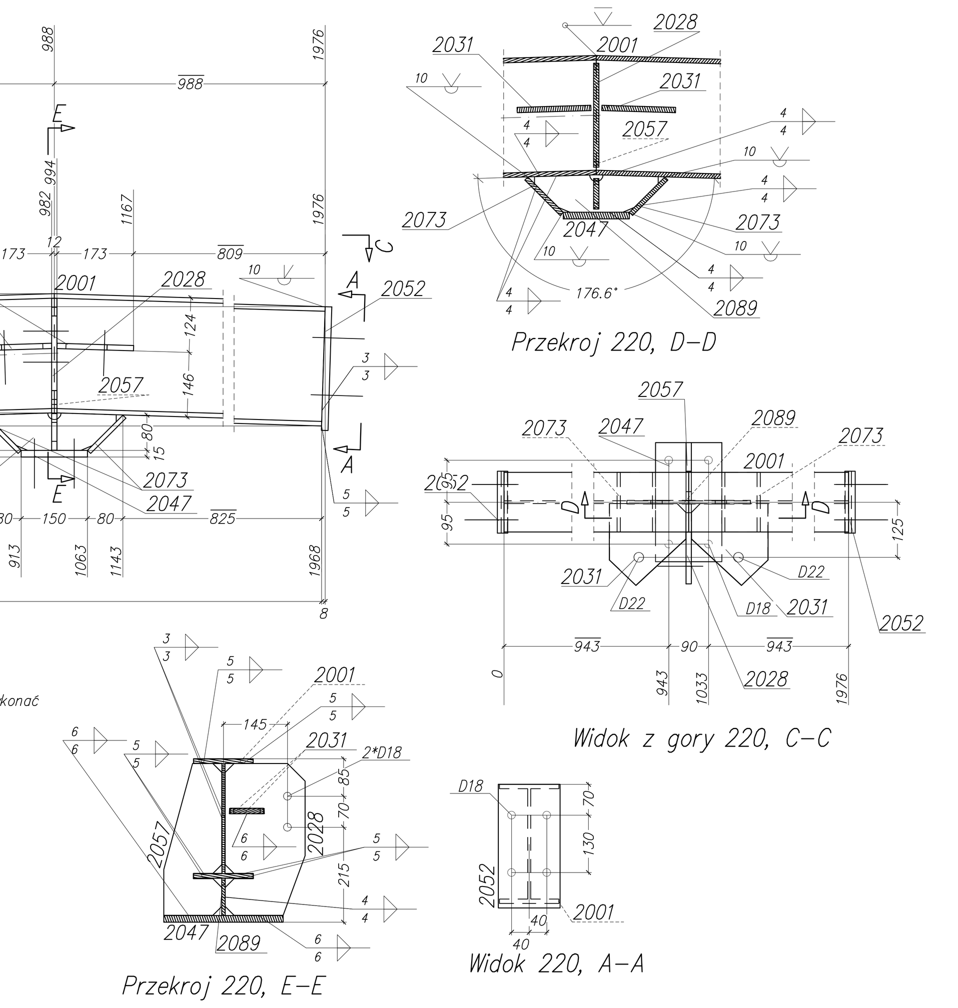

Przekroj 220, D-D

Widok z gory 220, C-C

Przekroj 220, E-E

Widok 220, A-A

** Zestawienie dla jednego elementu wysyłkowego– Poz. ?220?Suma 1 x Wykonać

Nr.	Tnr	Poz.	Nazwa	Sztuk	Profil	Materiał	Długość	Waga	Ozn.
1	200	?220?		1	IPE270	S355J2G3	988	35.68	
2	200	?2001?		1	IPE270	S355J2G3	988	35.68	
3	200	?2028?		1	BL12*181	S355J2G3	344	5.87	
4	200	?2031?		2	BL12*173	S355J2G3	185	6.04	
5	200	?2047?		1	FL150*15	S355J2G3	270	4.77	
6	200	?2052?		2	FL140*15	S355J2G3	280	9.23	
7	200	?2057?		1	BL12*131	S355J2G3	344	4.25	
8	200	?2073?		2	BL10*113	S355J2G3	135	2.40	
9	200	?2089?		1	BL8*84	S355J2G3	280	1.48	
Waga całkowita (kg)								105.40	
Gabaryty (W x S x D): 372 x 323 x 2005									

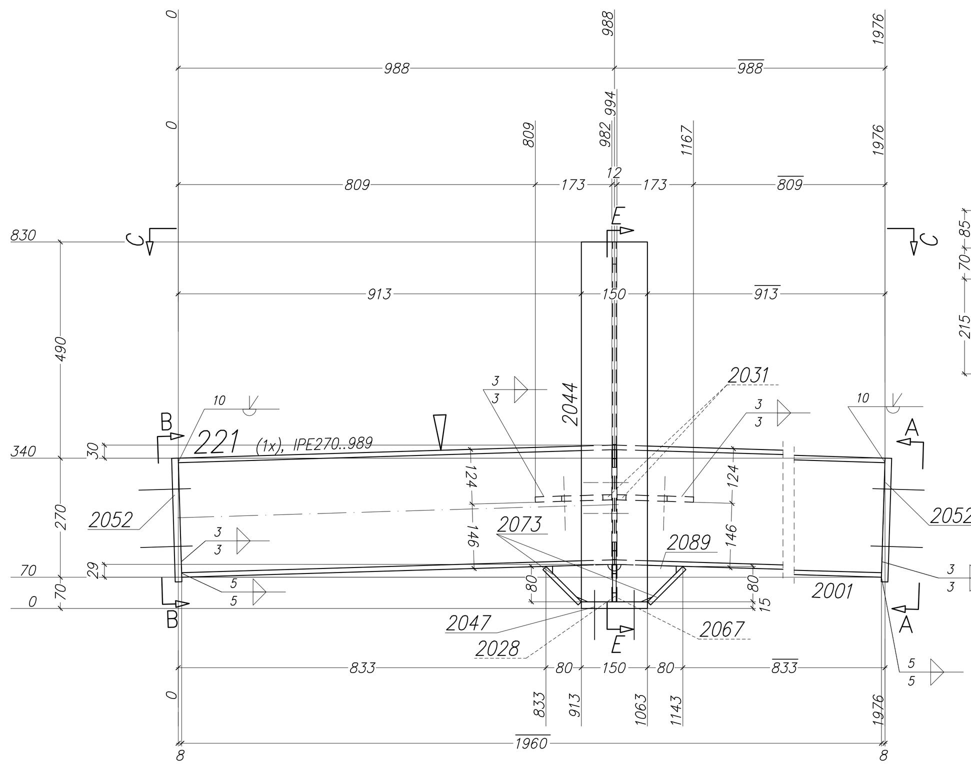

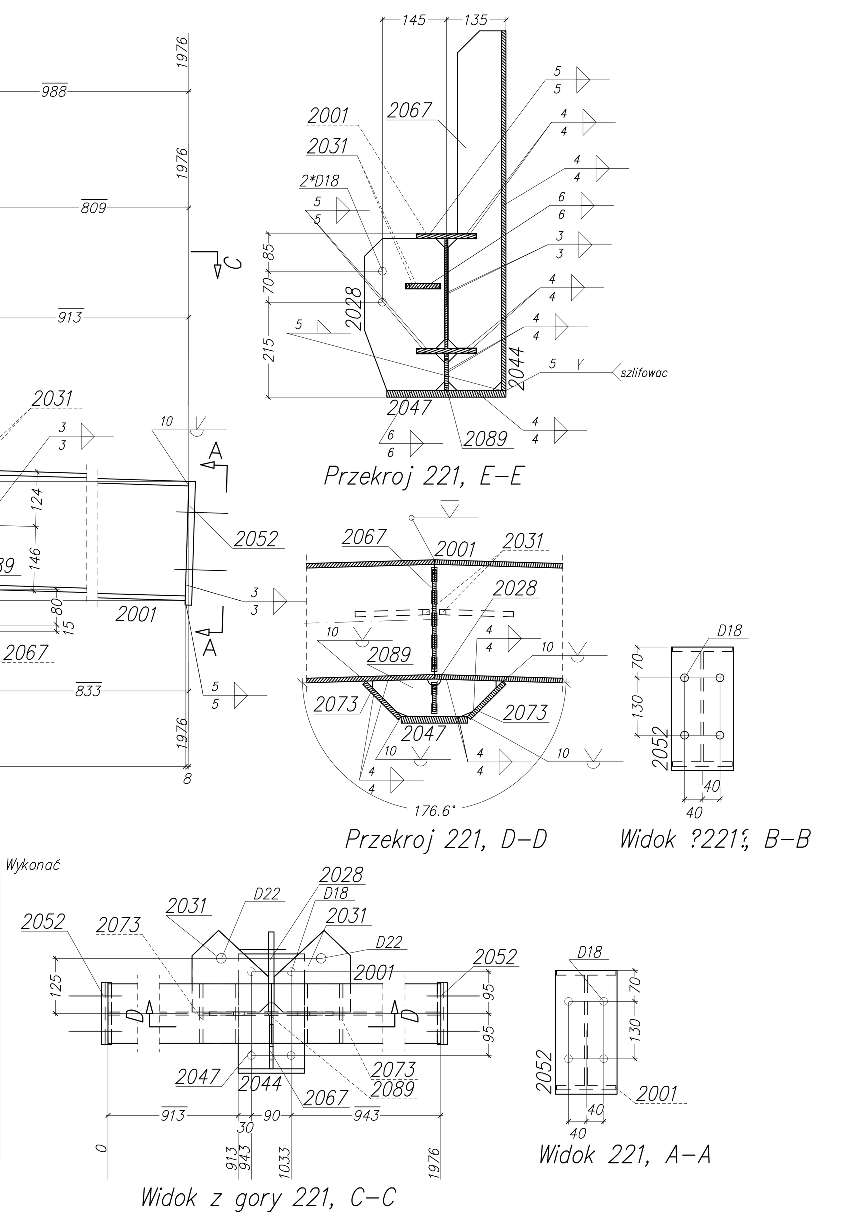

Przekroj 221, E-E

Przekroj 221, D-D

Widok ?221?, B-B

Widok z gory 221, C-C

Widok 221, A-A

** Zestawienie dla jednego elementu wysyłkowego– Poz. ?221?Suma 1 x Wykonać

Nr.	Tnr	Poz.	Nazwa	Sztuk	Profil	Materiał	Długość	Waga	Ozn.
1	200	?221?		1	IPE270	S355J2G3	988	35.68	
2	200	?2001?		1	IPE270	S355J2G3	988	35.68	
3	200	?2028?		1	BL12*181	S355J2G3	344	5.87	
4	200	?2031?		2	BL12*173	S355J2G3	185	6.04	
5	200	?2044?		1	FL150*10	S355J2G3	815	9.60	
6	200	?2047?		1	FL150*15	S355J2G3	270	4.77	
7	200	?2052?		2	FL140*15	S355J2G3	280	9.23	
8	200	?2067?		1	BL8*121	S355J2G3	815	6.19	
9	200	?2073?		2	BL10*113	S355J2G3	135	2.40	
10	200	?2089?		1	BL8*84	S355J2G3	280	1.48	
Waga całkowita (kg)								116.94	
Gabaryty (W x S x D): 834 x 323 x 2005									

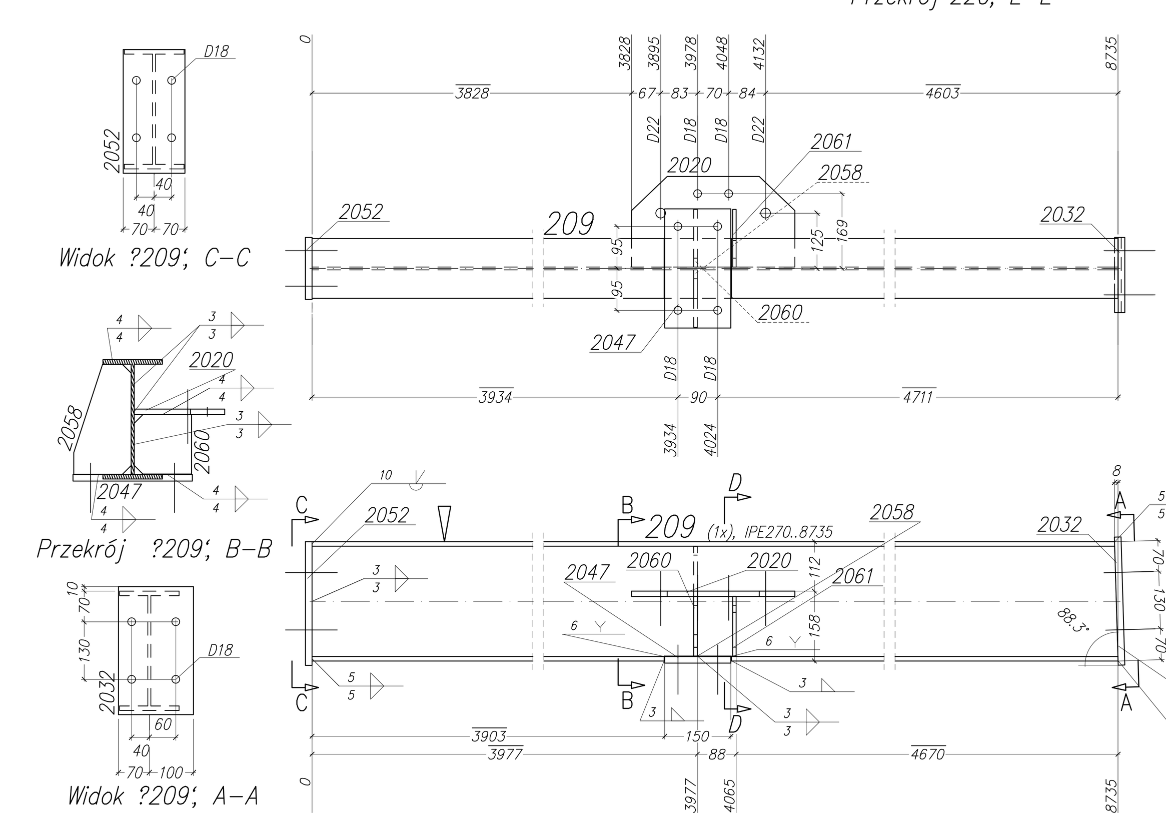

Widok ?209; C-C

Przekrój ?209; B-B

Widok ?209; A-A

** Zestawienie dla jednego elementu wysyłkowego– Poz. ?209?Suma 1 x Wykonać

Nr.	Tnr	Poz.	Nazwa	Sztuk	Profil	Materiał	Długość	Waga	Ozn.
1	200	?209?		1	IPE270	S355J2G3	8735	315.33	
2	200	?2020?		1	BL12*205	S355J2G3	370	7.15	
3	200	?2032?		1	BL15*170	S355J2G3	290	5.81	
4	200	?2047?		1	FL150*15	S355J2G3	270	4.77	
5	200	?2052?		1	FL140*15	S355J2G3	280	4.62	
6	200	?2058?		1	BL8*130	S355J2G3	249	2.03	
7	200	?2060?		1	BL8*130	S355J2G3	135	1.10	
8	200	?2061?		1	BL8*130	S355J2G3	135	1.10	
Waga całkowita (kg)								341.90	
Gabaryty (W x S x D): 291 x 343 x 8765									

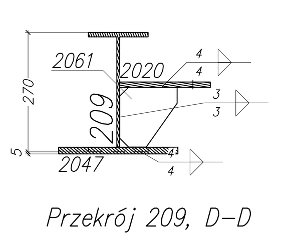

Przekrój 209, D-D

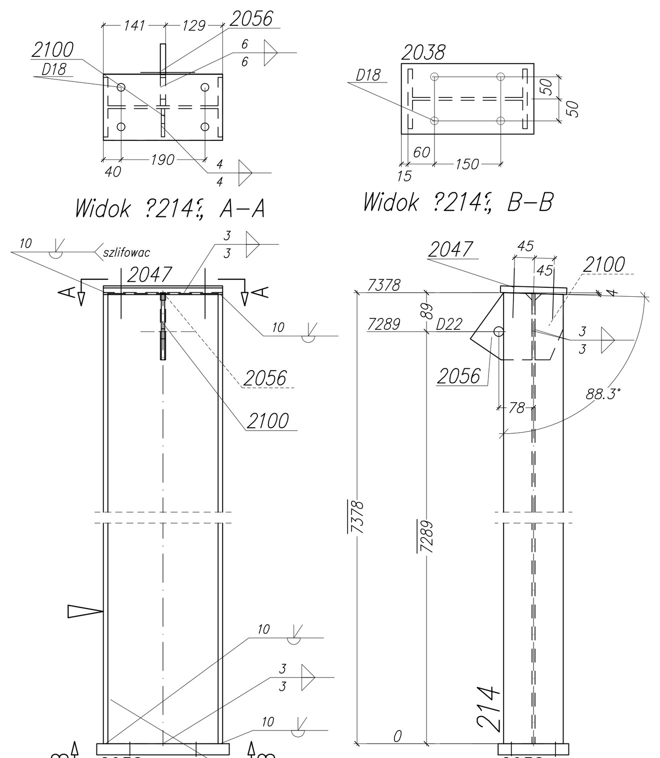

Widok ?214?, A-A

Widok ?214?, B-B

214 (2x), IPE270..7378

** Zestawienie dla jednego elementu wysyłkowego– Poz. ?214?Suma 2 x Wykonać

Nr.	Tnr	Poz.	Nazwa	Sztuk	Profil	Materiał	Długość	Waga	Ozn.
1	200	?214?	słup	1	IPE270	S355J2G3	7378	266.33	
2	200	?2038?		1	BL25*160	S355J2G3	300	9.42	
3	200	?2047?		1	FL150*15	S355J2G3	270	4.77	
4	200	?2056?		1	BL12*140	S355J2G3	152	2.01	
5	200	?2100?		1	BL8*64	S355J2G3	150	0.60	
Waga całkowita (kg)								283.13	
Gabaryty (W x S x D): 300 x 223 x 7418									

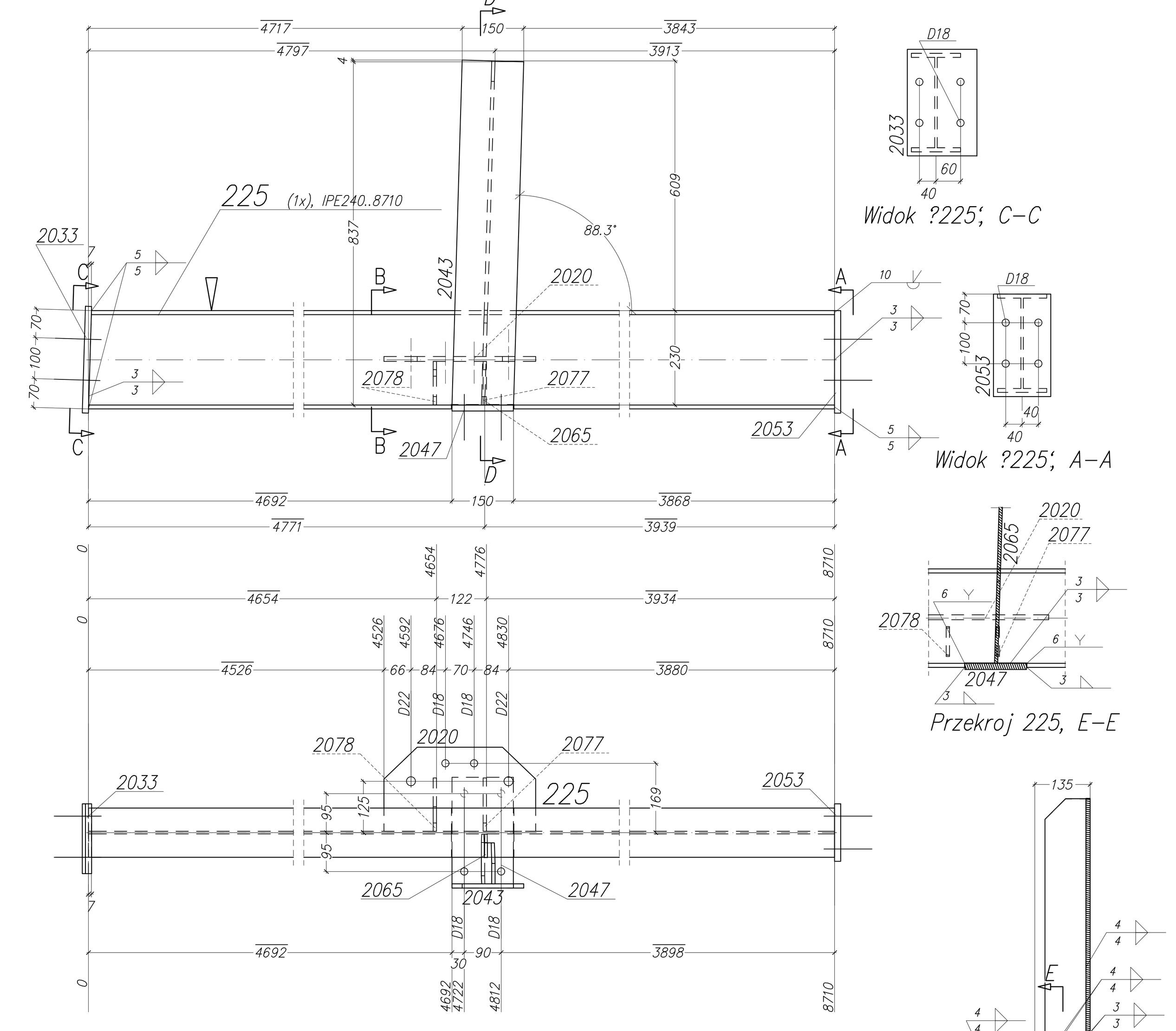

Widok ?225; C-C

Widok ?225; A-A

Przekroj 225, E-E

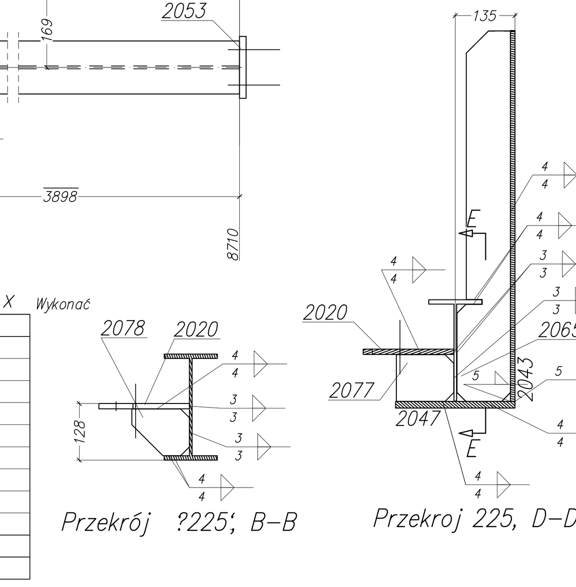

Przekrój ?225; B-B

Przekroj 225, D-D

** Zestawienie dla jednego elementu wysyłkowego– Poz. ?225?Suma 1 x Wykonać

Nr.	Tnr	Poz.	Nazwa	Sztuk	Profil	Materiał	Długość	Waga	Ozn.
1	200	?225?		1	IPE240	S355J2G3	8710	267.40	
2	200	?2020?		1	BL12*205	S355J2G3	370	7.15	
3	200	?2033?		1	BL15*170	S355J2G3	260	5.20	
4	200	?2043?		1	BL10*150	S355J2G3	842	9.91	
5	200	?2047?		1	FL150*15	S355J2G3	270	4.77	
6	200	?2053?		1	FL140*15	S355J2G3	250	4.12	
7	200	?2065?		1	BL8*121	S355J2G3	839	6.38	
8	200	?2077?		1	BL8*106	S355J2G3	130	0.87	
9	200	?2078?		1	BL8*106	S355J2G3	130	0.87	
Waga całkowita (kg)								306.66	
Gabaryty (W x S x D): 861 x 343 x 8740									

UWAGA:

1) Konstrukcję stalową wykonać dla warunków określających klasę EXC2 wg. PN-EN 1090 -2:2009.
2) Warunki wykonania i odbioru konstrukcji zgodnie z norma PN-EN 1090 -2:2009 Wykonanie konstrukcji stalowych i aluminiowych. cz.2 Wymagania techniczne dotyczące konstrukcji stalowych.
3) Przyjęto kryteria akceptacji niezgodności spawalniczych dla klasy wykonania EXC2: na ogół poziom jakości C, oraz poziom jakości D dla Podtopienia (5011, 5012), Nawisu (506), Śladu zajarzenia (601) i Pęcherzy kanalikowych w kraterze (2025). Użyte materiały muszą posiadać certyfikat na znak bezpieczeństwa B lub certyfikat zgodności z PN bądź Aprobatą Techniczną.
4) Połączenia śrubowe – w projektowanej konstrukcji stalowej użyte będą śruby: klasy 8.8 wg PN-86/M-82101 i PN-86/M-82105 ocynkowane galwanicznie klasy 10.9 ocynkowane ogniowo wg. DIN6914.
5) Blachy czołowe powinny zostać skontrolowane defektoskopowo na rozwarstwienie klasa jakości Z15 wg PN-EN 1993-10.
6) Wszystkie nieopisane spoiny wykonać: pachwinowe dwustronne 0.5 grubości cieńszego elementu pachwinowe jednostronne 0.7 grubości cieńszego elementu doczołowe na pełny przetop.
7) Wszystkie ostre krawędzie elementu wysyłkowego stępic.
8) Gatunek stali wg wykazów materiałowych.

Symbol sygnatury wytwornia nanosi na element wg oznaczenia na rysunku

Obiekt: BUDYNEK PRODUKCYJNO USLUGOWY Z CZESCIA BIUROWO – MAGAZYNOWA

Inwestor: DEKU KRZYSZTOF DEC

Adres: Stęszew, dz. nr 1443/21, jedn. ewid. 302114_4, obręb0001 Stęszew

PROJEKT BUDYNKU PRODUKCYJNO – USŁUGOWEGO Z CZĘŚCIĄ BIUROWO – MAGAZYNOWĄ

PROJEKT WARSZTATOWY: TS 200

POZ. WYS.: 205,209,214,220,221,225–227

	imię i nazwisko	Specjalność	Podpis	
projektant	mgr inż. Robert Florczak	konstrukcja		stadium: PW
nr upr.	93/02/DUW			
sprawdz.	mgr inż. Tomasz Domagalski	konstrukcja		skala: 1:10
nr upr.	WKP/0261/POOK/09			
rysował	...			REW. 0
nr upr.	...			
DATA:	22.10.2019	NR RYS.:	PW_DEKU_202	